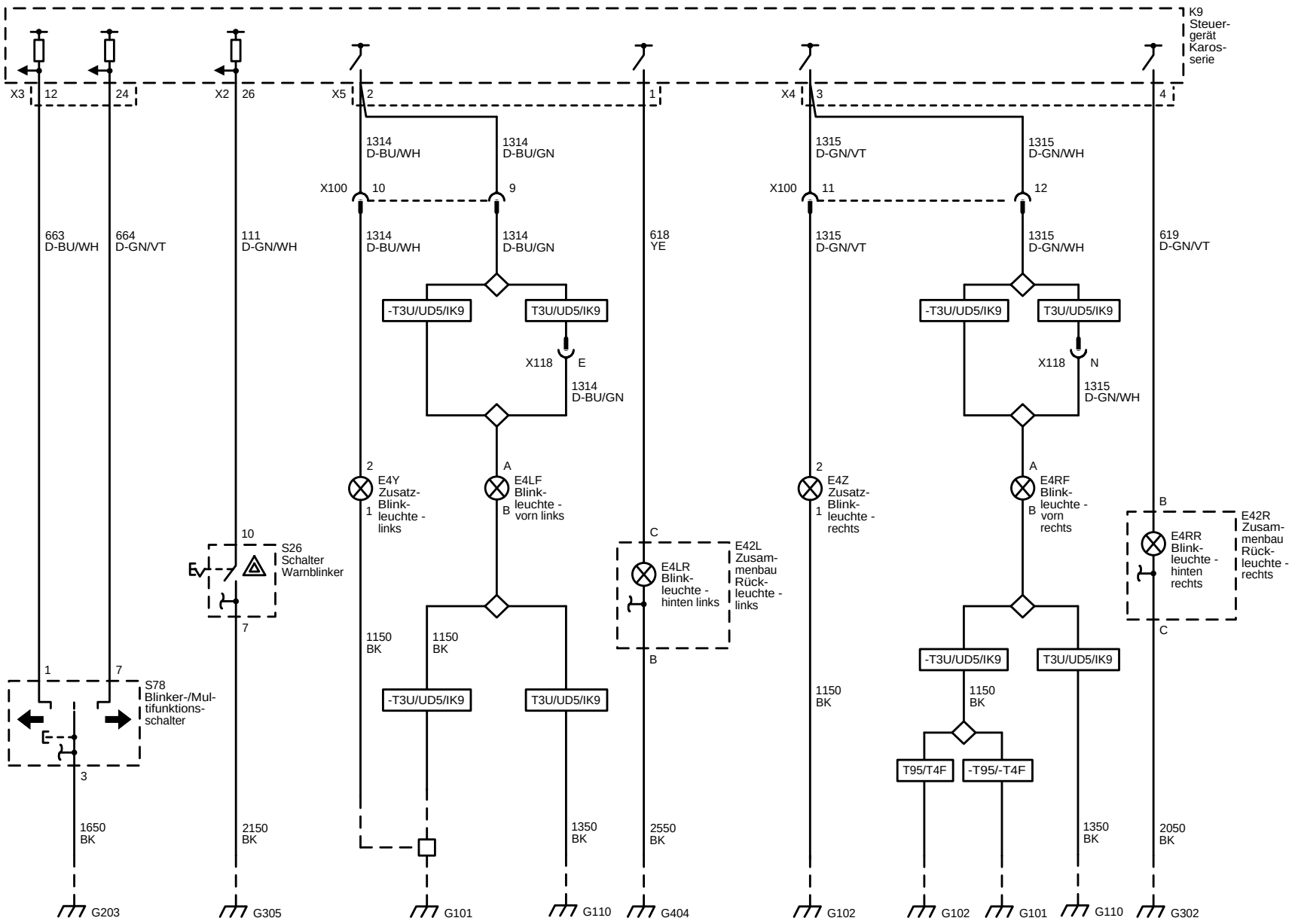
K9
Steuer-
gerät
Karos-
serie
X3
12
24
X2
26
X5
2
1
X4
3
4
1314
D-BU/WH
1314
D-BU/GN
1315
D-GN/VT
1315
D-GN/WH
X100
10
9
X100
11
12
663
D-BU/WH
664
D-GN/VT
111
D-GN/WH
1314
D-BU/WH
1314
D-BU/GN
618
YE
1315
D-GN/VT
1315
D-GN/WH
619
D-GN/VT
-T3U/UD5/IK9
T3U/UD5/IK9
-T3U/UD5/IK9
T3U/UD5/IK9
X118
E
1314
D-BU/GN
X118
N
1315
D-GN/WH
2
E4Y
Zusatz-
Blink-
leuchte -
links
1
A
E4LF
Blink-
leuchte -
vorn links
B
2
E4Z
Zusatz-
Blink-
leuchte -
rechts
1
A
E4RF
Blink-
leuchte -
vorn
rechts
B
B
E42R
Zusam-
menbau
Rück-
leuchte -
rechts
E4RR
Blink-
leuchte -
hinten
rechts
C
10
S26
Schalter
Warnblinker
7
C
E42L
Zusam-
menbau
Rück-
leuchte -
links
E4LR
Blink-
leuchte -
hinten links
B
1150
BK
1150
BK
1150
BK
1150
BK
-T3U/UD5/IK9
T3U/UD5/IK9
-T3U/UD5/IK9
T3U/UD5/IK9
1
7
S78
Blinker-/Mul-
tifunktions-
schalter
3
T95/T4F
-T95/-T4F
1650
BK
2150
BK
1350
BK
2550
BK
1350
BK
2050
BK
G203
G305
G101
G110
G404
G102
G102
G101
G110
G302

© Tec-Print